Hochdruck-/Niederdruckabschaltventil
– G 1 + 1 –

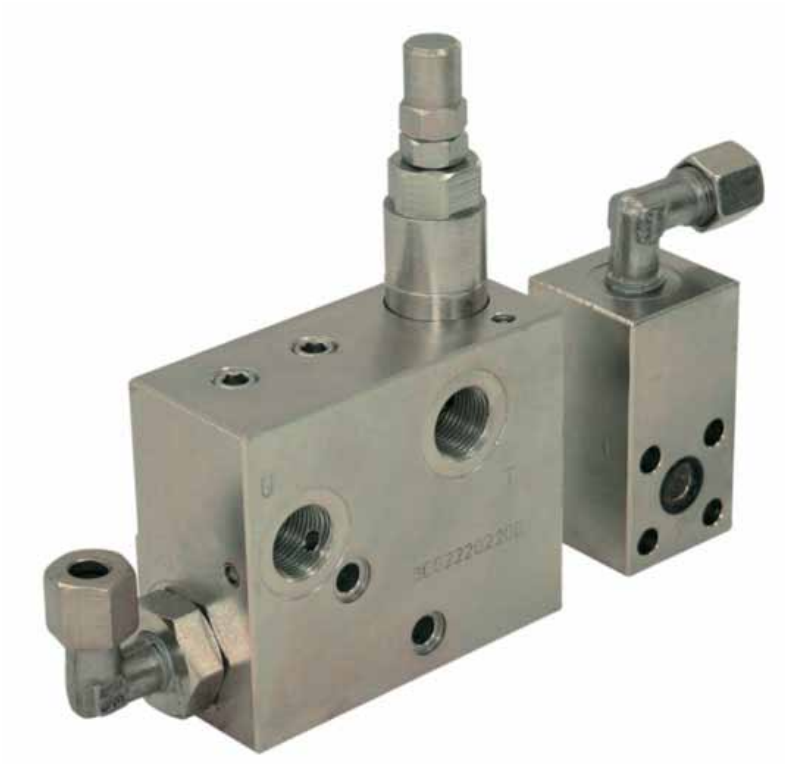

Bestellnr.	Typ	Bezeichnung	Gehäuse	max. Betriebs-druck bar	max. Durch-fluss l/min	Code
230-0430-1680	VEP/FC 38/Gr1+1/TV.S	3/8"-Einstellb. 50-220+20-80bar-Hutmutter	Alu	210	30 (25 + 10)	1222021100
230-0430-1685	VEP/FC 38/Gr1+1/TB.S					1222021105
230-0430-1690	VEP/FC 38/Gr1+1/TV.S/ac		Stahl			1222022100

Die Inhalte unserer Seiten wurden mit größter Sorgfalt erstellt. Für die Richtigkeit, Vollständigkeit und Aktualität der Inhalte können wir jedoch keine Gewähr übernehmen.

SEQUENCE

VEP/FC 38-gr 1+1-PLP

• DIMENSIONS (mm)

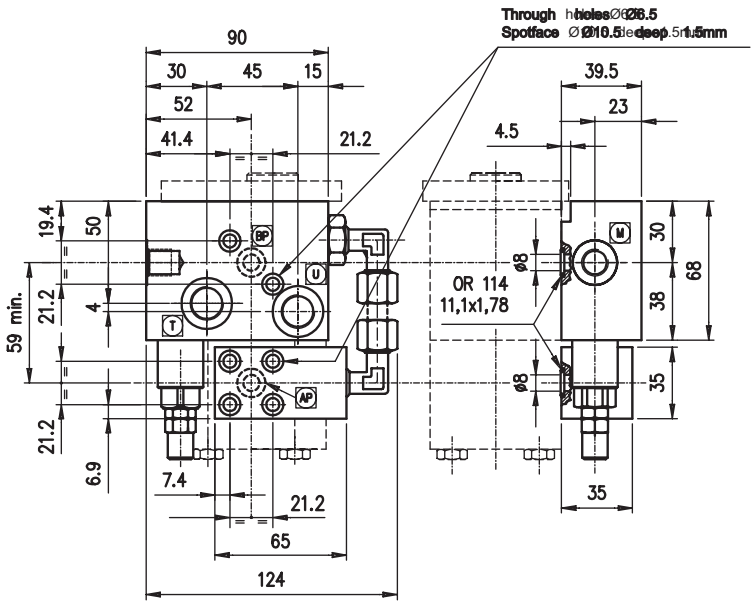

• HYDRAULIC DIAGRAM

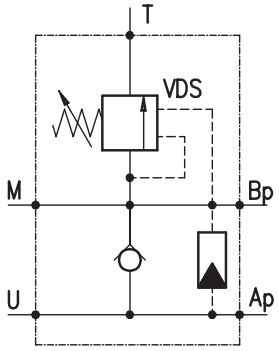

•

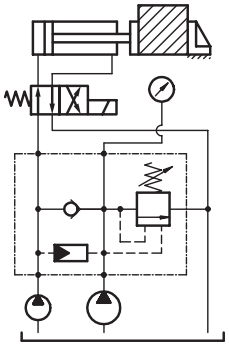

VEP/FC	U	T	M	AP – BP
38	G 3/8	G 3/8	G 1/4	Flanged Ports

• DESCRIPTION

High/Low pressure cut-out valve .

• OPERATION

Recommended for systems powered by two pumps where double speed (fast-slow sequence) is made available. Fast speed is obtained by summing up both pumps capacity up to the setting value of the VDS valve. Slow speed according to the small pump is obtained by later discharge of the bigger pump.

• PERFORMANCE

Maximum flow:

- Ap line = 10 l/min.
- Bp line = 25 l/min.
- U line = 30 l/min.

Maximum Pressure:

- 210 bar (aluminium body)
- 350 bar (steel body)

Application range with standard springs "Bp"(VDS):

- 50 ÷ 40 bar (test setting: 30 bar at 5 l/min.)
- 20 ÷ 80 bar (test setting: 60 bar at 5 l/min.)

Working temperature:

- min. -25°C max. 90°C with standard BUNA N gaskets
- min. -20°C max. 120°C with optional VITON gaskets

• RECOMMENDATIONS

Fluid: best use mineral oil with viscosity ranging between 10 and 200 cSt.
Filter: see page Z.9000.000.

Die Inhalte unserer Seiten wurden mit größter Sorgfalt erstellt. Für die Richtigkeit, Vollständigkeit und Aktualität der Inhalte können wir jedoch keine Gewähr übernehmen.

Weight:
- 1.1 kg (aluminium body)
- 3 kg (steel body)

Material: internal components made out of high-grade steel duly treated and fabricated.
For more information please ask our technical office.
Variations and modifications of technical features and dimensions are reserved. **OLEOSTAR S.p.A.** also reserves the right to stop production of each and any model listed in the catalogue with no notice.
Copyrights on the text contained herein belong to **OLEOSTAR S.p.A.** . Partial and full reproductions or copies of this catalogue are forbidden.

• RATING DIAGRAMS

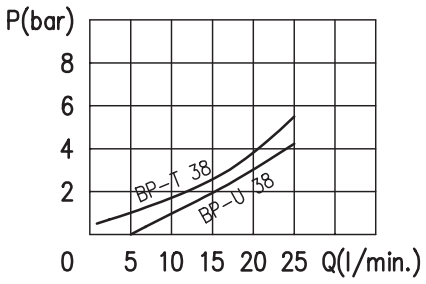

Oil viscosity 46 cSt

• ADJUSTMENTS

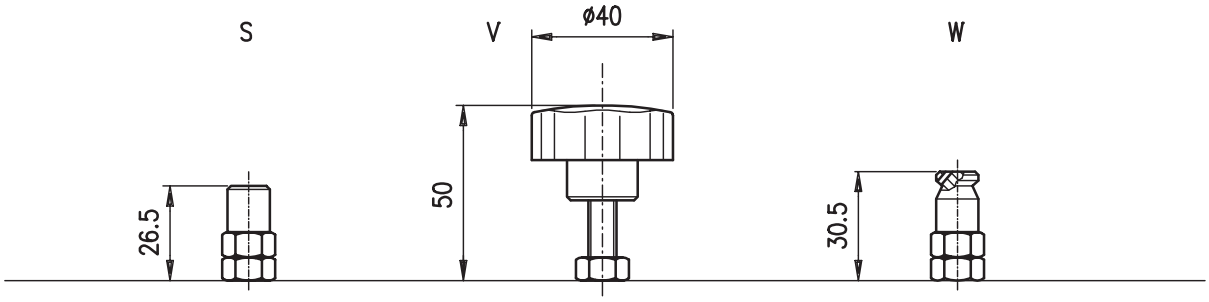

• CODE NUMBER

VEP/FC 38-gr 1+1-PLP / . - S /

Pressure settings BP (bar)	Adjustment AP	Body material
TB) 5÷40	**S**	_ Aluminium
TV) 20÷80	**V**	**ac** Steel
	W	

Die Inhalte unserer Seiten wurden mit größter Sorgfalt erstellt. Für die Richtigkeit, Vollständigkeit und Aktualität der Inhalte können wir jedoch keine Gewähr übernehmen.